Կարուսելի կոնստրուկցիան

Մ 1:25

Ա - Ա

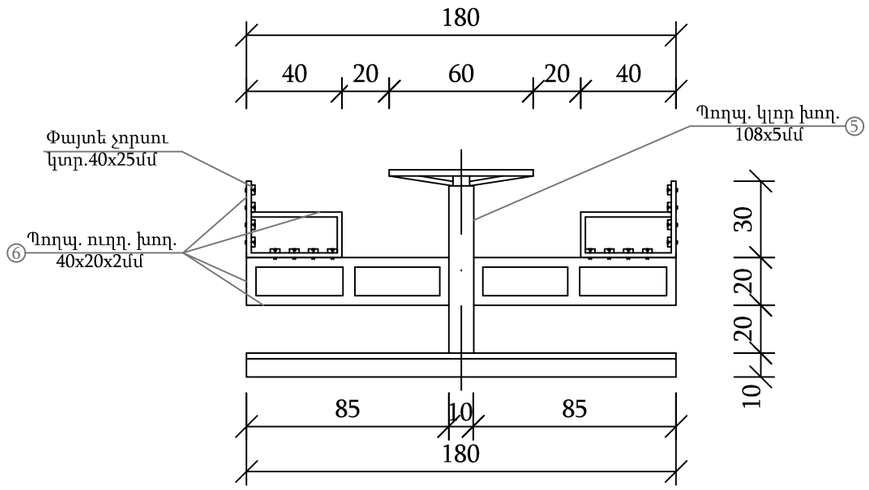

ՀԻՄՔԻ ԿՈՆՍՏՐՈՒԿՑԻԱՆ

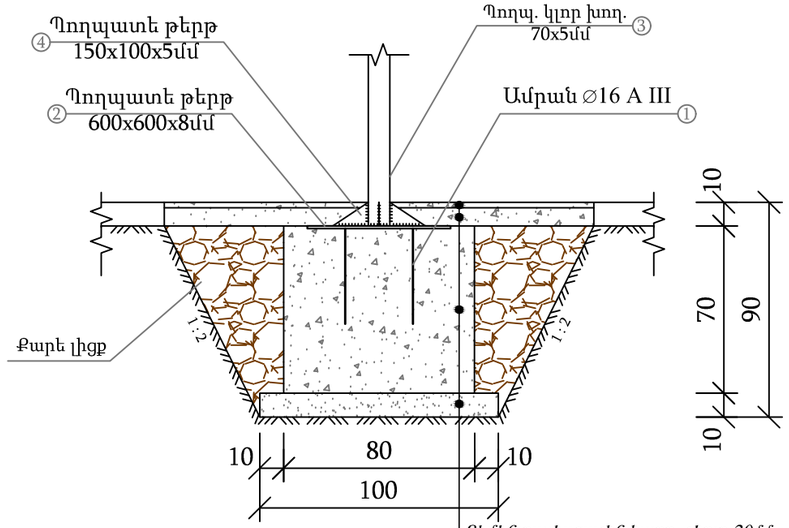

Հատակագիծ

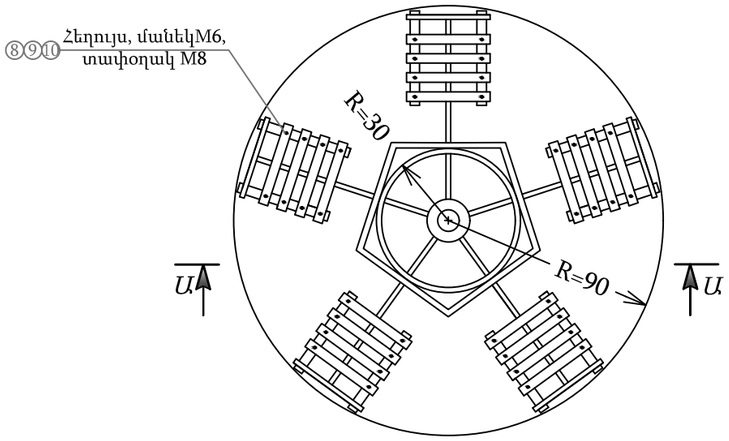

Մետաղի մասնագիր

Նյութերի անվանում	Դիրքերի NN	Տրամագիծը, չափը ՄՄ	Քանակը հատ	Երկարությունը 1 հատ սմ	Երկարությունը Ընդհանուր մ	Քաշը 1 հատի (գմ.-ի) կգ	Քաշը Ընդհանուր կգ
Ամրան	1	∅ 16 A III	4	40	1.6	1.579	2.53
Պողպ. թերթ	2	600x600x8	1	—	—	22.6	22.6
Պողպ. կլոր խող.	3	70x5	—	—	0.9	8.01	7.21
Պողպ. թերթ	4	150x100x5	8	—	—	0.59	4.72
Պողպ. կլոր խող.	5	108x5	—	—	0.7	12.7	8.9
Պողպ. ուղղ. խող.	6	40x20x2	—	—	37.0	1.7	62.9
Հեղույս	7	M6	80	—	—	0.014	1.12
Մանեկ	8	M6	80	—	—	0.0024	0.19
Տափօղակ	9	M8	80	—	—	0.0018	0.15
Պողպ. կլոր խող.	10	3/4d	—	—	1.9	1.07	2.03
Առաձգակալ (պտտ. և հենման)	—	105x75	2	—	—	—	—
Եռակցում եզրալայնած անցք.	—	Kf=4	—	—	—	—	—

Փայտե չորսու 40x25x350մմ - 80հատ
Ցեմենտավազային հարթ. շերտ 20մմ - 2.55մ^2
*Բետոնի նախ. շերտ B15 դասի 80մմ - 0.21*մ^3
*Բետոնե հիմք B15 դասի - 0.45*մ^3
Խճային նախապատրաստական շերտ *100մմ* - 0.1մ^3

				ԵՔ-ԱՇՁԲ-12/10-1			
ՏՆՕՐԵՆ	Ա. Առաքելյան			*ք. Երևան, Աջափնյակ վարչական շրջան,*			
Նախագծող	Վ. Թոփլաղալցյան			*Նազարբեկյան 16, 18, 21, 22 շենքերի բակային տարածքի բարեկարգում*			
				Կարուսելի կոնստրուկցիան	փուլ	թերթ	թերթեր
					ԱՆ	5	8
				Բարեկարգում	«Արման Առաքելյան Շին» ՍՊԸ 2012թ.		